DATENBLATT
SOLUS CLAMP

eldax
KABELVERLEGESYSTEME & CO

- Bereich bietet Platz für Ø19 - Ø75mm Kabel
- Ein- oder Zweifache Schraubenbefestigung der Halterung möglich
- Kurzschlusstest und mechanische Prüfung nach IEC 61914 bestanden
- Einzel- Oder Doppelbolzenbefestigung
- Hergestellt aus hochfestem, hitzestabilisiertem, raucharmem, halogenfreiem, glasfaserverstärktem Polyamid oder nicht glasfaserverstärktem Polymer

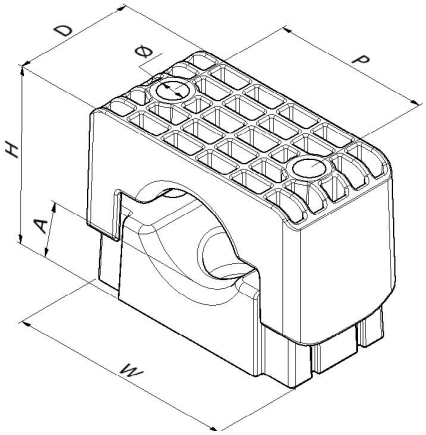

Artikel Nr.	Kabelsortiment		Innengröße (mm)	Kabelbreite mit Ummantelung		Abmessungen (mm)						Axiale Belastung (KN)		Seitliche Belastung - horizontal (KN)		Seitliche Belastung - vertikal (KN)		Gewicht (g)
	MIN Ø (mm)	MAX Ø (mm)		MIN Ø (mm)	MAX Ø (max)	W	H	D	A	P	Ø	Single Fixierung	Zwillingsbefestigung	Single Fixierung	Zwillingsbefestigung	Single Fixierung	Zwillingsbefestigung	
SL25-38GFN	25	38	3	19	32	100	80	60	24	60	M12	0,9	1,2	4	5	6,5	10	285
SL36-52GFN	36	52	3	30	46	116	95	60	24	75	M12	1,2	1,8	4	5,5	6	10	356
SL49-75GFN	49	75	3	43	69	138	124	60	26	95	M12	1,6	1,6	4	10	6,5	9	485
SL25-38LSF	25	38	3	19	32	100	80	60	24	60	M12	1,1	1,1	6,5	7	10	25	232
SL36-52LSF	36	52	3	30	46	116	95	60	24	75	M12	1,1	1,1	6	8	9	25	287
SL49-75LSF	49	75	3	43	69	138	124	60	26	95	M12	1,1	1,1	6	8	10,5	26	395

HINWEIS: FÜR KLEMMEN MIT AUSKLEIDUNG FÜGEN SIE DAS SUFFIX „L" HINZU, WIE IN SL25-38GFNL

POLYMERER-AUSKLEIDUNG
KANN MITGELIEFERT WERDEN

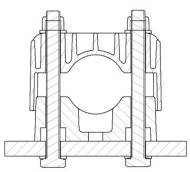

ZWILLINGSBEFESTIGUNG

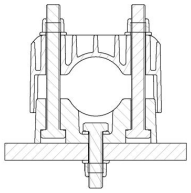

SINGLE-FIXIERUNG

eldax GmbH
Raudaschlmühle 4 | 4860 Lenzing
Tel.: +43 7662 5051 | info@eldax.at | www.eldax.at

ELLIS
Holding Power

DATENBLATT
SOLUS CLAMP

eldax
KABELVERLEGESYSTEME & CO

TESTZUSAMMENFASSUNG

Die Solus-Klemmen wurden in Übereinstimmung mit der Internationalen Norm „Kabelhalter für elektrische Installationen" IEC 61914:2021 getestet. Die typischen Ergebnisse werden im Folgenden erläutert. Bitte beachten Sie, dass es sich bei diesen Prüfwerten um Maximalwerte handelt und dass für Ihre Anwendung geeignete Sicherheitsfaktoren verwendet werden sollten:

Eigenschaft	Klassifizierungsklausel IEC 61914	Einheiten Klassifizierung	Testdaten	
			LSF	GFN
Klampentyp	6.1.2	Verbundwerkstoff	-	
Temp. zur dauerhaften Anwendung	6.2	°C	-60 to + 60	-60 to +120
Wirkungsbewertung	6.3.5	Sehr schwer	Bestanden	
Flammenausbreitung	10.0, 10.1	Flammenausbreitungs-test ≥ 30s	Bestanden	
Axiale Belastung (KN)	6.4.3, 9.4	Newtons (N)	Siehe Tabelle auf Seite 1	
Horizontal - 2250N Vertikal - 2250N	6.4.2, 9.3	Newtons (N)	Siehe Tabelle auf Seite 1	
Beständigkeit gegen elektromechanische Kräfte (Kurzschlussprüfung)	6.4, 6.4.5, 9.5	Kabelhalter im Abstand von 300mm (überstehen mehr als einen Kurzschluss)	157kA (Report No. PDL 22.079.02) CABLE OD = Ø35mm PHASE SPACING = 125mm	164kA (Report No. PDL 22.079.01 CABLE OD = Ø35mm PHASE SPACING = 125mm

HINWEIS: DIE VERSION MIT AUSKLEIDUNG WEIST EINE GERINGERE LEISTUNG ALS DIE STANDARDVERSION AUF, NÄMLICH:

1. TEMPERATURBEREICH VON -60 BIS +85°C
2. DIE AXIALE LEISTUNG IST GERINGER ALS BEI DER STANDARDVERSION, KONTAKTIEREN SIE BITTE ELLIS FÜR WEITERE INFORMATIONEN.

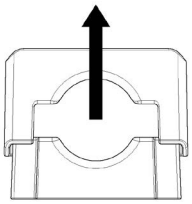

SEITENBELASTUNG „VERTIKALE" RICHTUNG

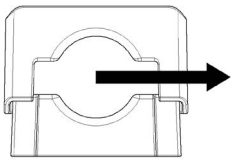

SEITENBELASTUNG „HORIZONTALE" RICHTUNG

DAS PRODUKT KANN DANK DER SECHS-KANTAUSSPARUNG AN DER UNTERSEITE DES PRODUKTS FLACH GESTAPELT WERDEN - SIEHE MONTAGEANLEITUNG

eldax GmbH
Raudaschlmühle 4 | 4860 Lenzing
Tel.: +43 7662 5051 | info@eldax.at | www.eldax.at

Dieses Datenblatt kann ohne Vorankündigung geändert werden. Die bereitgestellten Informationen wurden unter Laborbedingungen erstellt, dadurch können die Ergebnisse bei der Verwendung variieren.